熱風発生炉

ー炉仕様ー

[redacted]

熱風発生機

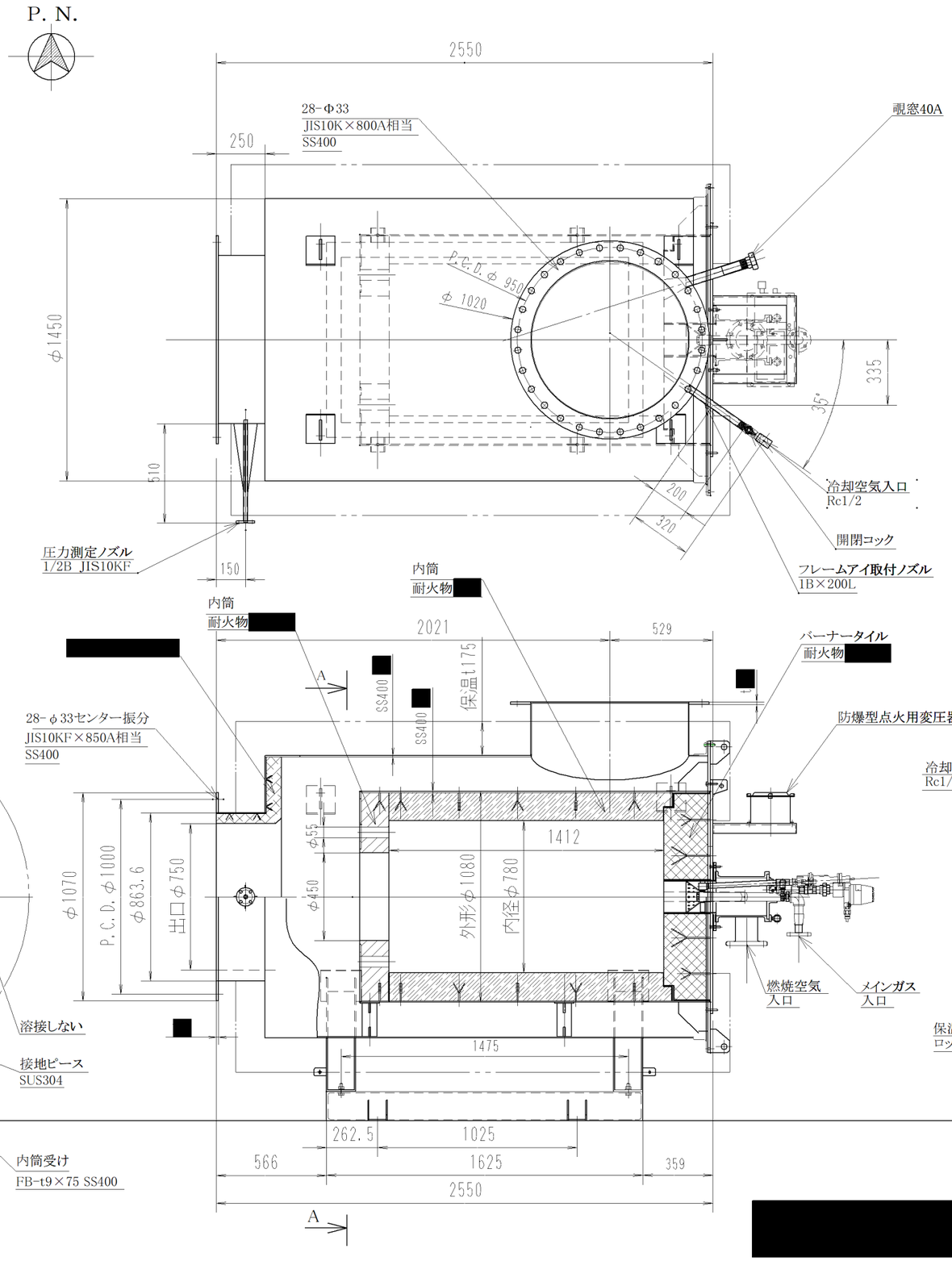

燃焼炉

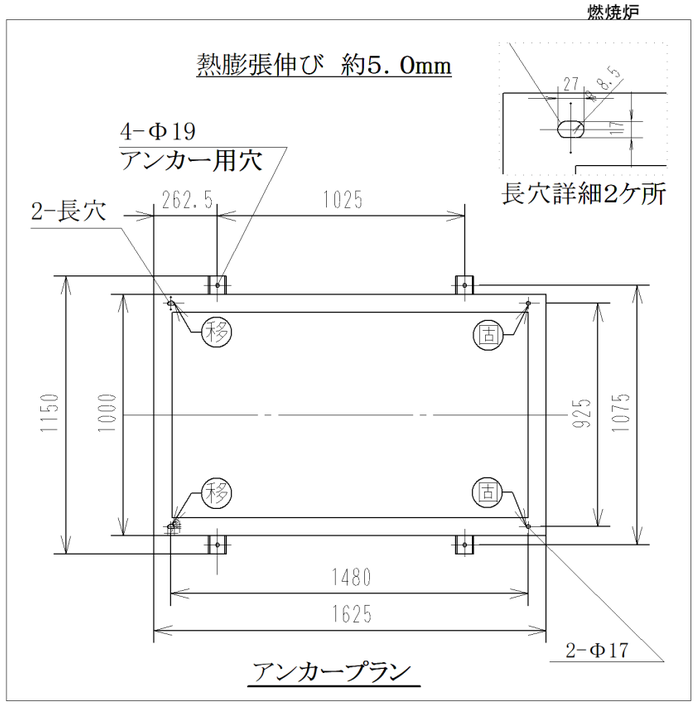

※加熱器本体に保温(175mm)を施工ください。
※バーナ取付部は保温を施工しないでください。
※出口ダクトにマンホールを設置ください。
※保温止めナット(M8)を400Pで取付とします。

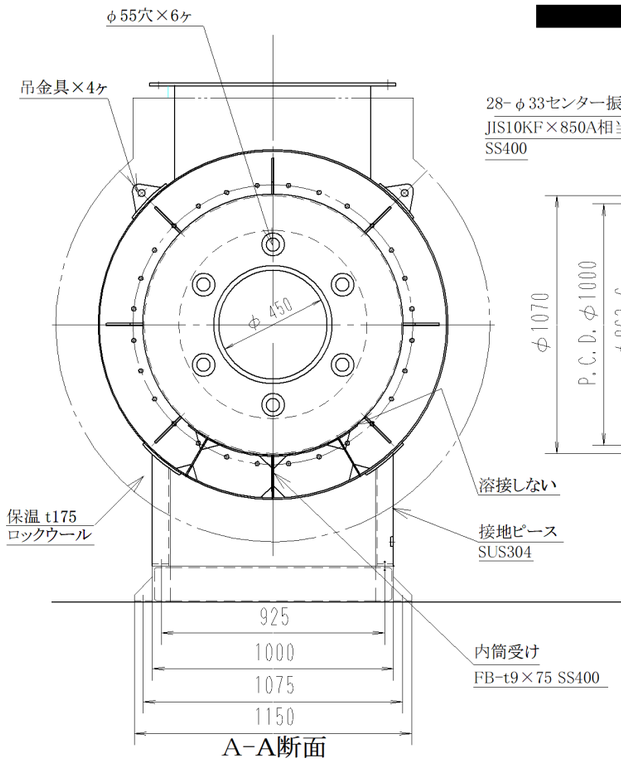

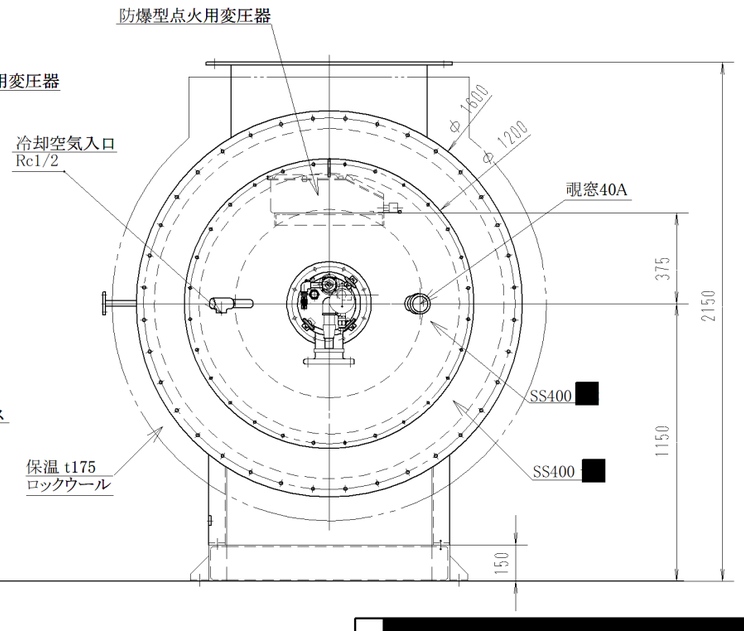

[redacted]

名称	[redacted]						
尺度	1/25	材質	SS400	設計	M.Y	製図	Y.U

備考	熱風発生炉、参考へ	客先	[redacted]	納入場所 参考図3	[redacted]
				中央技研株式会社	[redacted]