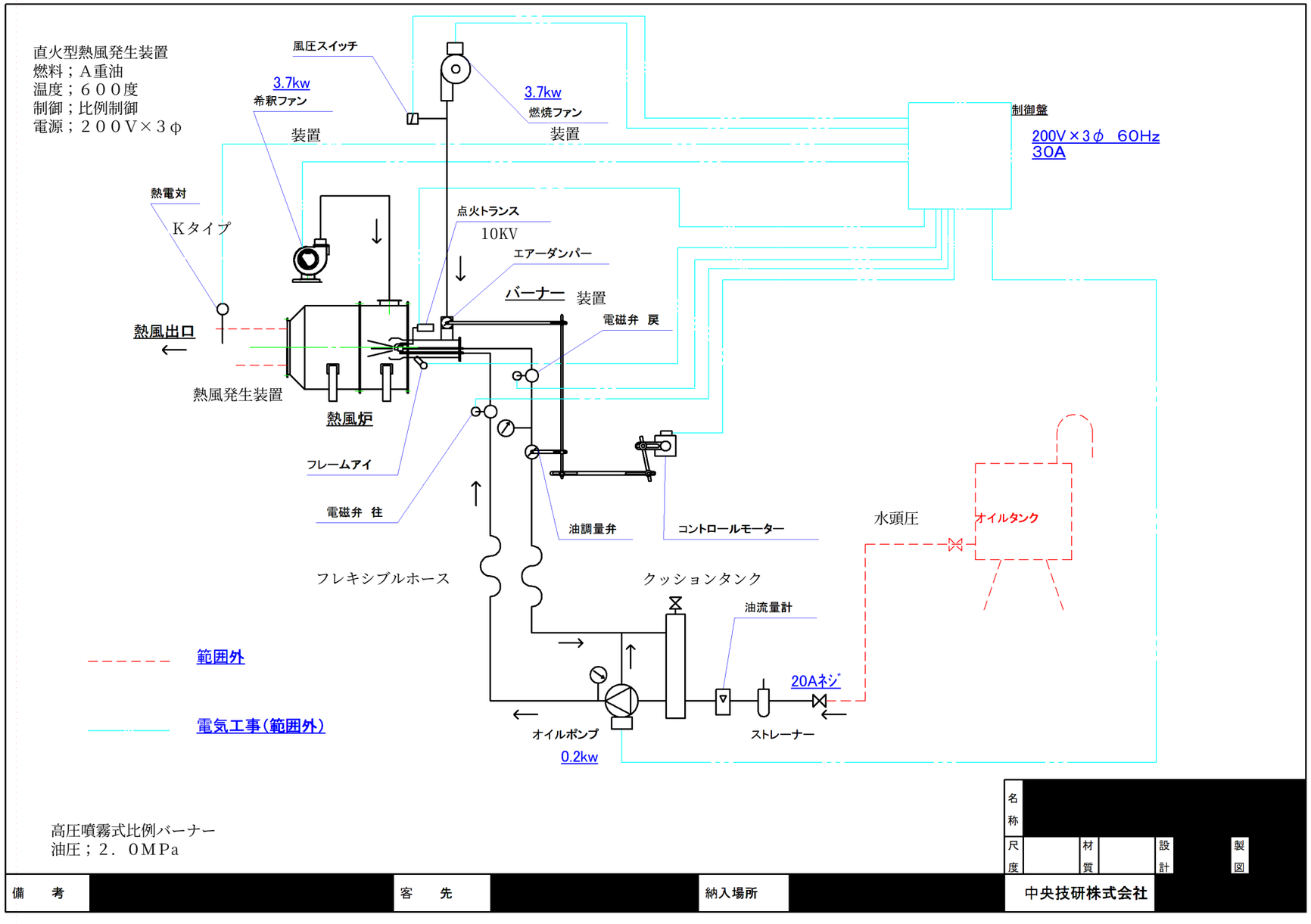
直火型熱風発生装置
燃料；Ａ重油
温度；６００度
制御；比例制御
電源；２００Ｖ×３φ
風圧スイッチ
3.7kw
希釈ファン
装置
3.7kw
燃焼ファン
装置
制御盤
200V×3φ 60Hz
30A
熱電対
Kタイプ
点火トランス
10KV
エアーダンパー
バーナー 装置
電磁弁 戻
熱風出口
熱風発生装置
熱風炉
フレームアイ
電磁弁 往
油調量弁
コントロールモーター
水頭圧
オイルタンク
フレキシブルホース
クッションタンク
油流量計
20Aネジ
オイルポンプ
0.2kw
ストレーナー
範囲外
電気工事（範囲外）
高圧噴霧式比例バーナー
油圧；２．０ＭＰａ
名称
尺度
材質
設計
製図
備考
客先
納入場所
中央技研株式会社