燃料ポンプ GFY型

用途 中容量の燃料ポンプとして使用されます。
燃料油は灯油、A重油、ハイカロリーA重油です。

●型式表示

	フランジ	カットオフ
GFY -V1	付属	有り
-V2	付属	有り
-V3 ＊ ＊	付属	有り

- ＊ ＊ ポンプ型式
- ＊ ポンプ容量指定
- ＊ シャフト形状　S:短軸
- ＊ 軸端より見て左回転:L

●外形寸法

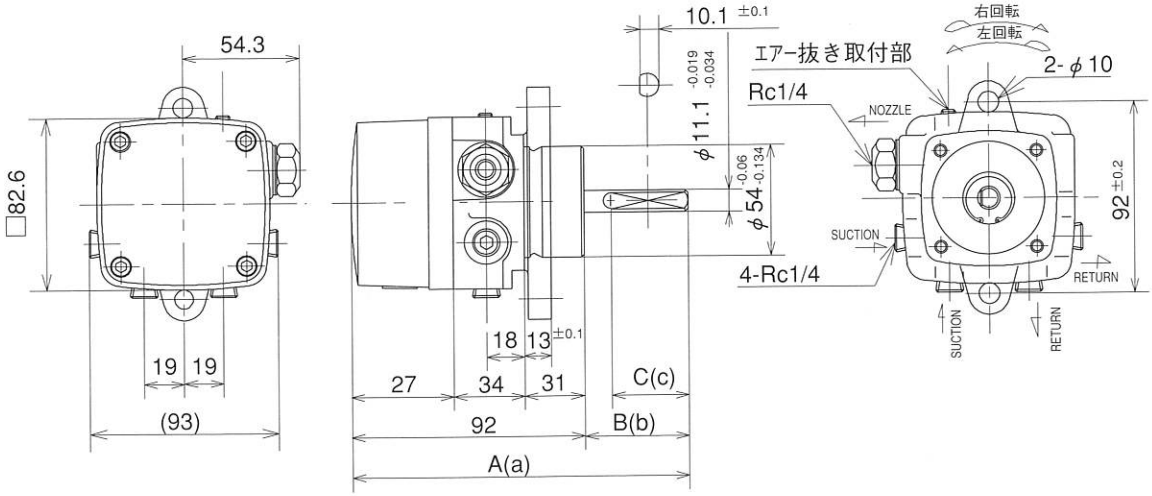

型式＼寸法	標準シャフト A	B	C	型式＼寸法	短軸シャフト a	b	c
GFY-V1	153	61	45	GFY-V1S	121	29	17
GFY-V2	152	61	45	GFY-V2S	120	28	17
GFY-V3	150	58	45	GFY-V3S	118	26	17

GFY-V1
GFY-V2
GFY-V3